KKA-PC（周面摩擦計）

NEW 容量 200/300kPa

ケーソンの挙動管理計測

外観寸法図

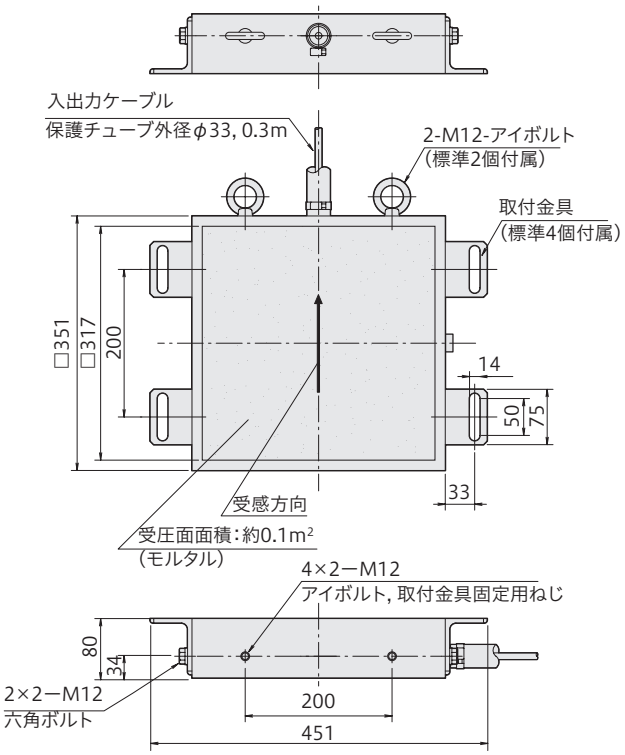

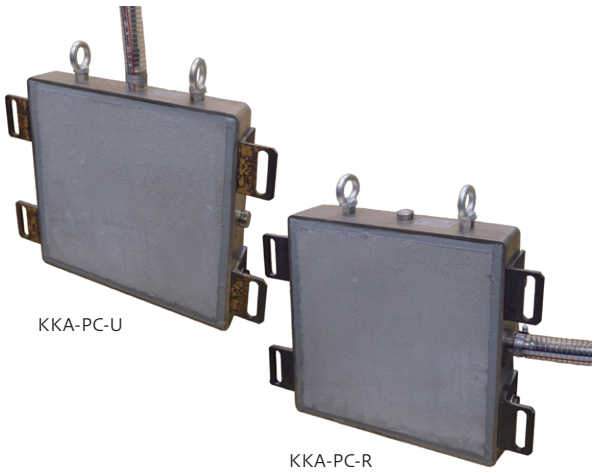

コンクリートケーソン壁面に作用する地盤による周面摩擦支持力を測定する変換器です。ケーソン壁面に本体受圧面が面位置となる様に設置する事で沈設時、定着時の地盤による周面摩擦支持力を測定します。ケーブル出し方向は上側以外に、横側にも対応できます。また受圧部の断面形状を従来の平面以外に、受圧部曲面仕様も標準サポート、円筒型ケーソンに対応します。

保護等級　IP 67相当
（鋼製ケーソン用につきましては別途お問い合わせください。）

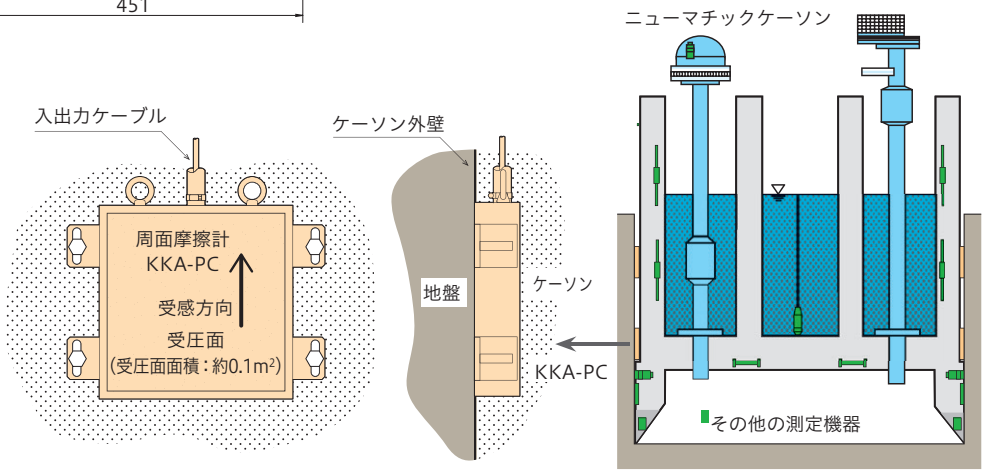

仕様

型 名	KKA-200KPC-U KKA-200KPC-R	KKA-300KPC-U KKA-300KPC-R
容量	200kPa	300kPa
定格出力	約1.5mV/V（約3000×10⁻⁶ひずみ）	
非直線性	1%RO	
許容温度範囲	−30〜＋70℃（凍結を除く）	
入出力抵抗	350Ω	
推奨印加電圧	2V	
許容印加電圧	10V	
零バランス	±1500×10⁻⁶ひずみ以内	
入出力ケーブル	φ9mm 0.5mm² 4心シールドクロロプレンケーブル 2m 先端ばら線	
質量	約33kg	

上記の他、特注品も製作致しますのでご相談ください。

ケーブル方向	容量:200kPa	容量:300kPa	受圧部形状
上出し	KKA-200KPC-U	KKA-300KPC-U	受圧部平面
	KKA-200KPC1-U	KKA-300KPC1-U	受圧部R（7000<R≦12000）
	KKA-200KPC2-U	KKA-300KPC2-U	受圧部R（4000<R≦7000）
	KKA-200KPC3-U	KKA-300KPC3-U	受圧部R（2500≦R≦4000）
横出し	KKA-200KPC-R	KKA-300KPC-R	受圧部平面
	KKA-200KPC1-R	KKA-300KPC1-R	受圧部R（7000<R≦12000）
	KKA-200KPC2-R	KKA-300KPC2-R	受圧部R（4000<R≦7000）
	KKA-200KPC3-R	KKA-300KPC3-R	受圧部R（2500≦R≦4000）